PARTNER AGRICORE

DACS

DACS A/S, Dánsko

Inovativní ventilace a optimální klima ve stájích

Dánská společnost DACS se zabývá vývojem ventilačních a klimatizačních technologií pro živočišnou výrobu. Její systémy jsou navrženy s důrazem na účinnou distribuci vzduchu, stabilní mikroklima, energetickou efektivitu a vhodné podmínky pro zvířata.

Mezi významné produkty patří ventilační systémy Corona a ventilátory MagFan.

AgriCore nabízí technologie DACS jako součást řešení ventilace nových i modernizovaných chovných objektů. Při výběru zařízení zohledňujeme typ chovu, rozměry haly, požadované proudění vzduchu a energetickou náročnost provozu.

Hlavní produktové oblasti

Ventilační systémy Corona, ventilátory MagFan, řízení klimatu a ventilační příslušenství.

Web: dacs.dk

TECHNOLOGIE DACS

Klima pod kontrolou.

Ventilace, řízení a vytápění pro živočišnou výrobu



Od návrhu k funkčnímu provozu

Technologie DACS v přehledném českém katalogu AgriCore.

13 produktových skupin • technické parametry • odkazy na podklady

České redakční vydání / říjen 2026

Technologie pro vaši farmu

Návrh, dodávka a realizace v souvislostech celého provozu.

Správné klima začíná návrhem

AgriCore propojuje technologické vybavení s potřebami konkrétního chovu. U ventilace rozhoduje nejen výkon jednotlivého zařízení, ale také rozmístění přívodů, tlakové ztráty, způsob řízení a návaznost na vytápění.

01

Návrh řešení

Typ chovu, kapacita stáje, dispozice objektu a požadované provozní podmínky.

02

Technická koordinace

Propojení ventilace, vytápění, elektroinstalace a řídicího systému.

03

Dodávka a realizace

Výběr konkrétních provedení, rozsahu dodávky a montážních návazností.

04

Uvedení do provozu a servis

Nastavení zařízení, zaškolení obsluhy a následná podpora.

Výrobce technologií: DACS A/S, Dánsko.
Obchodní a projektový kontakt pro tento katalog: AgriCore s.r.o.

Jeden celek. Tři oblasti.

Přívod a odtah vzduchu, řízení provozu a přísun tepla.

Produkt / oblast	Strana
CoronaD / CoronaS - přívodní jednotky	4 / 5
HE740 - komínový odtah	6
MagFan 57″ / Big50 / Mini	7 / 8 / 9
MagDoor - rolovací uzávěr	10
Solectrifier - energie z fotovoltaiky	11
ACS6 a ACSnet - řízení a management	12
Elektrické rozvaděče	13
PS1 - vážení drůbeže	14
AddAir / HEAT60 - teplovodní jednotky	15 / 16
Výběr řešení / porovnání parametrů	17 / 18
Zdroje / kontakty	19 / 20

Jak číst produktové karty

Každá karta uvádí účel, hlavní funkce a vybrané parametry. Jmenovitý výkon motoru, elektrický příkon a průtok vzduchu jsou různé veličiny. Varianty, příslušenství a pracovní podmínky se upřesňují v nabídce.

CoronaD

DRŮBEŽ

Směšovací přívodní jednotka pro drůbež

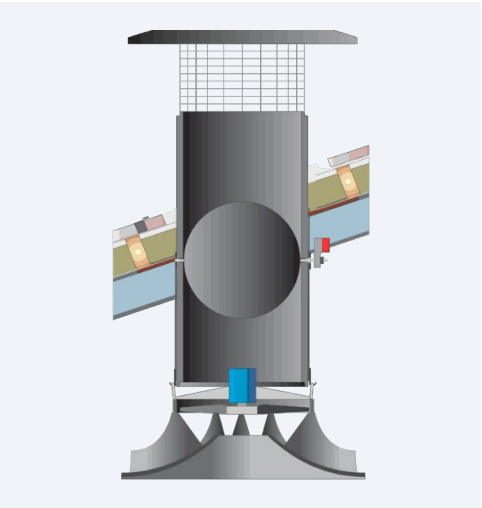



Fotografie a vyobrazení: DACS. Provedení se může lišit podle sestavy.

CoronaD přivádí venkovní vzduch a mísí jej s teplým vzduchem pod stropem. Upravený proud rozvádí mezi zvířata. Při vysoké potřebě větrání směruje vzduch také dolů středem jednotky.

- Tři provozní režimy: recirkulace, směšování a plný průtok.
- Omezení studených proudů a podpora rovnoměrného klimatu v hale.
- Využití tepla nahromaděného v horní části objektu.

Průtok při 0 Pa	12 000 m³/h
Motor dle listu	3 × 400 V; 0,3 kW; 1,1 A
Komín / klapka	760/740 mm; otočná klapka
Materiály	ABS a nerezová ocel; spojovací prvky AISI 304/A2

Výběr počtu a rozmístění jednotek vychází z dispozice haly, věku drůbeže a požadované výměny vzduchu. Rozdílné údaje o úsporách viz str. 18.

Produkt na webu DACS

Technický list (EN)

CoronaS

DRŮBEŽ • PRASATA

Řízené směšování čerstvého a stájového vzduchu

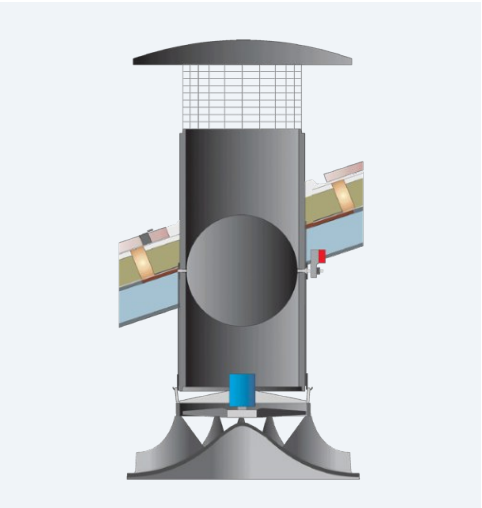



Fotografie a vyobrazení: DACS. Provedení se může lišit podle sestavy.

CoronaS mísí přiváděný venkovní vzduch s teplým vzduchem pod stropem. Poloha klapky určuje poměr směšování. Při plném otevření jednotka rozvádí vzduch do stran do prostoru ustájení.

- Průběžná cirkulace podporuje vyrovnané teploty a suchou podestýlku.
- Směšování se přizpůsobuje potřebě větrání a venkovním podmínkám.
- Řešení pro chovy prasat i drůbeže.

Průtok při 0 Pa	12 000 m³/h
Motor dle listu	3 × 400 V; 0,3 kW; 1,1 A
Komín / klapka	760/740 mm; otočná klapka
Materiály	ABS a nerezová ocel; spojovací prvky AISI 304/A2

Jedná se o aktivní přívodní jednotku se směšováním. Odtah vzduchu a návazné řízení se navrhují jako součást celého systému. Úspory viz str. 18.

Produkt na webu DACS

Technický list (EN)

HE740

STŘEŠNÍ ODVĚTRÁNÍ

Úsporná odtahová jednotka ve dvou provedeních





Fotografie a vyobrazení: DACS. Provedení se může lišit podle sestavy.

HE740 odvádí vzduch ze stáje přes komín. Varianta s horní dvoukřídlou klapkou je určena pro zapínání a vypínání; provedení s otočnou klapkou umožňuje také regulaci otáček měničem.

- Dvoukřídlá klapka při odstavení uzavírá komín proti dešti, světlu a škůdcům.
- Otočná klapka: řízení ON/OFF nebo frekvenčním měničem.
- Provedení s otočnou klapkou lze podle výrobce osadit také do stěny.

Průtok / příkon, 50 Hz, 0 Pa	17 471 m³/h / 445 W
Průtok / příkon, 50 Hz, −30 Pa	14 872 m³/h / 477 W
Výkon na hřídeli motoru	0,3 kW
Napájení / materiály	3 × 230/400 V; ABS a nerez

Výkon motoru 0,3 kW není elektrický příkon celé jednotky. Pro dimenzování použijte pracovní bod odpovídající tlakovým ztrátám instalace.

Produkt na webu DACS

Technický list (EN)

MagFan 57″

STĚNOVÉ ODVĚTRÁNÍ

Řada ventilátorů pro velké průtoky

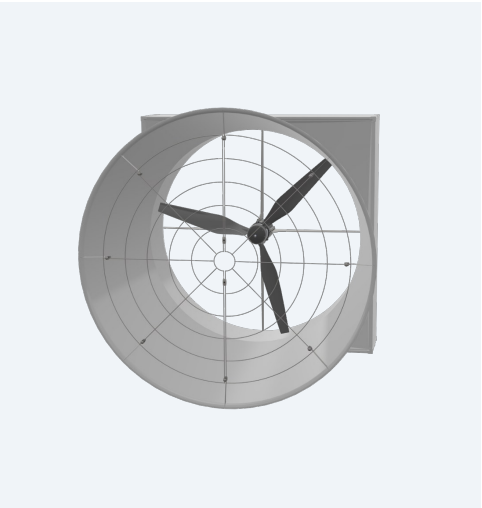



Fotografie a vyobrazení: DACS. Provedení se může lišit podle sestavy.

Stěnové ventilátory s přímým pohonem a aerodynamickým výstupním kuželem. Řada zahrnuje MagFan1, MagFan3 a MagFan5; prostorově úsporné provedení Short Cone má zkrácený výstup.

- MagFan1: ON/OFF, případně regulace standardním frekvenčním měničem.
- MagFan3: třílopatkové provedení pro nízké až střední tlakové ztráty.
- MagFan5: pětilopatkové provedení pro vyšší tlakové ztráty, např. filtry.

MagFan1 při 50 Hz a 0 Pa	69 500 m³/h
MagFan3 / MagFan5 - maximum	79 700 / 77 200 m³/h při 0 Pa
MagFan3 / MagFan5 - tlak	Do 75 / 137 Pa dle provedení
Regulace MagFan3 a MagFan5	Měnič MagDrive; rozsah dle konfigurace

Maxima průtoku a tlaku nejsou jeden společný pracovní bod. Konkrétní výkon, měnič a provedení Short Cone se volí podle charakteristiky ventilátoru.

Produkt na webu DACS

Technický list (EN)

MagFan Big50

NOVOSTAVBY • REKONSTRUKCE

Ventilátor pro standardní otvor 140 × 140 cm

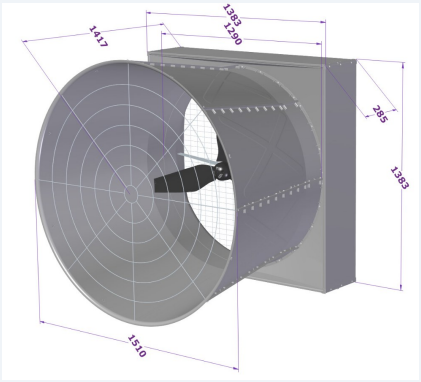



Fotografie a vyobrazení: DACS. Provedení se může lišit podle sestavy.

Big50 je stěnový ventilátor pro výměnu stávajících 50palcových ventilátorů i nové objekty s omezeným místem. Umožňuje jednoduché spínání i plynulé řízení frekvenčním měničem.

- Standardní stavební otvor 1 400 × 1 400 mm.
- Různá oběžná kola: pro porovnání výkonu je nutné uvést konkrétní variantu.
- Kryt a kužel z polymerů; konzoly a ochranné mřížky z nerezu.

50 Hz, 3 lopatky, 30°, při 0 Pa	48 700 m³/h
50 Hz, 5 lopatek, 33°, při 0 Pa	55 200 m³/h
60 Hz, 3 lopatky, 30°, při 0 Pa	59 200 m³/h
Motor / průměr oběžného kola	1,8 kW; 1 280 mm

Hodnota 59 200 m³/h patří v listu k 60Hz variantě. Pro běžný český projekt vycházejte z 50Hz provedení a požadovaného pracovního tlaku.

Produkt na webu DACS

Technický list (EN)

MagFan Mini

KOMPAKTNÍ STĚNOVÝ VENTILÁTOR

Přímý pohon v menším provedení





Fotografie a vyobrazení: DACS. Provedení se může lišit podle sestavy.

MagFan Mini nabízí menší průměr a přímé spojení oběžného kola s motorem. Je vhodný pro stěnové odvětrání s řízením ON/OFF nebo s plynulou regulací otáček.

- Průměr 740 mm; kompaktní alternativa k velkým ventilátorům MagFan.
- Možnost doplnění motoricky ovládaným uzávěrem MagDoor.
- Konstrukce z polypropylenu a nerezové oceli.

Průtok / příkon, 50 Hz, 0 Pa	17 471 m³/h / 445 W
Průtok / příkon, 50 Hz, −30 Pa	14 872 m³/h / 477 W
Výkon na hřídeli motoru	0,3 kW
Napájení / otáčky při 50 Hz	3 × 230/400 V; 942 min⁻¹

Uvedené parametry vycházejí z 50Hz produktového listu. Frekvenční měnič a MagDoor je třeba zahrnout do konkrétního rozsahu dodávky.

Produkt na webu DACS

Technický list (EN)

MagDoor

DRŮBEŽ • PRASATA • SKOT

Motorický rolovací uzávěr bez lamel v proudu vzduchu





Fotografie a vyobrazení: DACS. Provedení se může lišit podle sestavy.

MagDoor nahrazuje běžné žaluzie před ventilátorem nebo uzavírá přívodní otvor. Při otevření uvolní průřez; při zavření izolované segmenty omezují zpětné proudění a přísun studeného vzduchu.

- Použití u stěnových ventilátorů i tunelových přívodů.
- Vestavěné koncové spínače a ruční nouzové otevření.
- Omyvatelné provedení; u MagFan lze doplnit vnějším krytem.

Napájení	230 V AC; 50/60 Hz
Otevření / zavření	Přibližně 20 sekund
Tlaková odolnost dle webu	Do 150 Pa při správné instalaci a provozu
Konstrukce	Izolované segmenty; trubkový motor

Rozměr, způsob upevnění a návaznost spínání na ventilátor musí odpovídat projektu. Ruční nouzové otevření musí zůstat přístupné.

Produkt na webu DACS

Technický list (EN)

Solectrifier

FOTOVOLTAIKA PRO MAGFAN

Přímé využití solární energie pro ventilátory



Fotografie a vyobrazení: DACS. Provedení se může lišit podle sestavy.

Solectrifier přivádí energii z fotovoltaických panelů přes MagDrive do ventilátorů MagFan. Při dostatečné výrobě mohou ventilátory během dne pracovat bez odběru ze sítě.

- Solární elektřina má prioritu, síť může doplňovat chybějící výkon.
- Využití zejména při souběhu slunečního svitu a vysoké potřeby ventilace.
- Součást energetické koncepce ventilace, nikoli univerzální zdroj pro celou farmu.

Základní sestava	FV panely + Solectrifier + MagDrive + MagFan
Režim provozu	Podíl FV a sítě podle dostupného výkonu
Přínos	Snížení odběru elektřiny ze sítě
Dimenzování	Podle ventilátorů, provozu a lokálních podmínek

Údaj výrobce o snížení spotřeby až o 91 % je podmíněný. Neznamená garantovanou roční úsporu ani noční zálohování; záložní napájení se řeší samostatně.

Produkt na webu DACS

Technický list (EN)

ACS6 a ACSnet

KLIMA • PRODUKCE • VZDÁLENÝ DOHLED

Řízení haly a přehled o celé farmě



Fotografie a vyobrazení: DACS. Provedení se může lišit podle sestavy.

ACS6 řídí klima a sleduje produkční údaje, spotřebu vody i krmiva. ACSnet propojuje informace z jednotlivých hal a umožňuje přístup z počítače, tabletu nebo telefonu.

- Sledování trendů, produkčních výsledků, událostí a alarmů.
- Uživatelské úrovně přístupu a možnost vzdálené podpory.
- Napojení vah PS1 a export či předávání dat dalším systémům.

Dotykové rozhraní dle listu	Touch 8″ nebo Touch 15″
Řízené oblasti	Ventilace, topení, chlazení, osvětlení a krmení
Management	Spotřeby, hmotnost, FCR, přehled turnusů
ACSnet licence dle webu	Software, klient a databáze bez licenčních poplatků

HMI Touch 15″ je ovládací část sestavy. Konkrétní hardware, software, dostupné funkce a kompatibilitu náhradního panelu je nutné potvrdit podle instalace.

Produkt na webu DACS
Technický list (EN)

Elektrické rozvaděče

SESTAVENÉ A OTESTOVANÉ ŘEŠENÍ

Centrální propojení technologií stáje



Fotografie a vyobrazení: DACS. Provedení se může lišit podle sestavy.

DACS navrhuje a sestavuje rozvaděče pro řídicí systémy ACS. Vnitřní zapojení a funkční zkoušky provádí výrobce; na stavbě se připojují kabely k motorům, snímačům a ostatním zařízením.

- Přehledné rozhraní pro ovládání a kontrolu technologie.
- Technická dokumentace, schémata a seznamy kabelů.
- Konfigurace a testování společně s řídicí jednotkou.

Typické vybavení	Jištění, relé, motorové spouštěče a řízení ACS
Podpora provozu	Kontrola přepínačů a obslužné prvky
Záloha dle produktového listu	Vestavěné bateriové zálohování řídicí části
Provedení	Projektové řešení podle připojených zařízení

Rozsah zálohy, jištění, krytí a rezervy pro rozšíření se stanoví v projektu. Baterie řídicí části nenahrazuje záložní zdroj výkonových motorů.

Produkt na webu DACS

Technický list (EN)

PS1

BROJLEŘI • KRŮTY

Automatická váha živé drůbeže



Fotografie a vyobrazení: DACS. Provedení se může lišit podle sestavy.

PS1 průběžně zaznamenává hmotnost ptáků a vyhodnocuje růst i vyrovnanost hejna. Výsledky lze podle varianty zobrazit přímo na váze, předat do ACS6 nebo přenášet dalšími rozhraními.

- Statistiky: průměrná hmotnost, přírůstek, směrodatná odchylka a uniformita.
- Až 1 800 zaznamenaných vážení denně; paměť přibližně na rok.
- Snadné odpojení a vyjmutí před čištěním haly.

Nosnost dle provedení	50 kg / 100 kg
PS1 Lite	Samostatné provedení bez rozhraní paměťového modulu
PS1 GSM	Přenos statistik pomocí SMS
PS1 FlexAirBus / Modbus	Napojení na ACS6 / externí systém

Komunikační funkce závisejí na objednané variantě. Nosnost platformy není cílová hmotnost jednoho kusu; konkrétní provedení se volí podle druhu drůbeže.

Produkt na webu DACS

Technický list (EN)

AddAir

VYTÁPĚNÍ • PŘÍVOD VZDUCHU

Teplovodní jednotka se dvěma režimy proudění



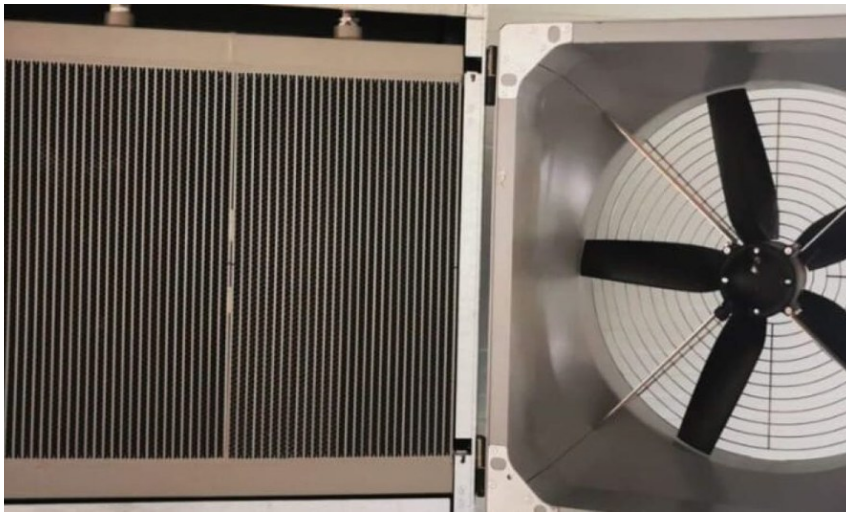

Fotografie a vyobrazení: DACS. Provedení se může lišit podle sestavy.

Při zavřeném rolovacím uzávěru AddAir ohřívá recirkulovaný vzduch ze stáje. Při otevření nasává venkovní vzduch přes teplovodní výměník a přivádí jej do haly předehřátý.

- Ohřev a podpora odvodu vlhkosti větráním v jedné jednotce.
- Napojení na externí teplovodní zdroj.
- Otevřená konstrukce usnadňuje přístup při čištění.

Tepelný výkon dle tabulky	60 kW při −10 Pa a 30 °C v okolí; jmenovitý průtok
Průtok vzduchu	8 000 m³/h při −10 Pa
Teplonosná kapalina	50 l/min; vstup 80 °C; obsah 14 l
Ventilátor	3 × 400 V; 0,3 kW; IP55

Jde o výměník voda–vzduch; popsaný režim není rekuperací z odpadního vzduchu. List požaduje nemrznoucí směs vhodnou pro hliník. Návrhové podmínky potvrdit.

Produkt na webu DACS

Technický list (EN)

HEAT60

OHŘEV STÁJOVÉHO VZDUCHU

Teplovodní ohřívač s ventilátorem





Fotografie a vyobrazení: DACS. Provedení se může lišit podle sestavy.

HEAT60 předává teplo z teplonosné kapaliny do vzduchu v hale. Umístění jednotek se koordinuje s prouděním ventilace, aby se teplo rozvádělo rovnoměrně po objektu.

- Nepřivádí spaliny z otevřeného hořáku přímo do stáje.
- Ohřev ve spojení s větráním podporuje odvod vlhkosti.
- Otevíratelná konstrukce pro čištění výměníku.

Tepelný výkon dle tabulky	60 kW při −10 Pa a 30 °C v okolí; jmenovitý průtok
Průtok vzduchu	8 000 m³/h při −10 Pa
Teplonosná kapalina	50 l/min; vstup 80 °C; obsah 14 l
Ventilátor	3 × 400 V; 0,3 kW; IP55

Web a PDF uvádějí různé referenční teploty. Zde jsou hodnoty z technické tabulky PDF; závazný návrh vyžaduje potvrzení výrobce. Podrobnosti na str. 18.

Produkt na webu DACS
Technický list (EN)

Co má technologie zajistit?

Praktický přehled pro první konzultaci a sestavení zadání.

Potřeba provozu	Vhodná produktová skupina	Co upřesnit
Mísení přiváděného vzduchu s teplým vzduchem pod stropem	CoronaD / CoronaS	Typ chovu, výška haly, rozmístění přívodů
Odtah přes střechu	HE740	Typ klapky, způsob regulace, střešní detail
Velký stěnový odtah	MagFan 57″	Tlaková ztráta, oběžné kolo, kužel a měnič
Výměna ventilátoru v otvoru 140 × 140 cm	MagFan Big50	50/60 Hz, počet lopatek, stavební návaznosti
Menší stěnový odtah	MagFan Mini	Pracovní bod, řízení otáček, uzávěr
Uzavření otvoru a omezení zpětného proudění	MagDoor	Rozměr, tlak a návaznost na ventilátor
Využití vlastní solární elektřiny	Solectrifier	Kompatibilita MagDrive, FV výkon, záloha
Řízení a dohled nad halami	ACS6 / ACSnet / rozvaděče	Počet vstupů, výstupů, funkcí a uživatelů
Evidence růstu a uniformity hejna	PS1	Platforma, nosnost, komunikační varianta
Teplovodní ohřev s přívodem čerstvého vzduchu	AddAir	Vodní okruh a režim přívodu vzduchu
Teplovodní ohřev vnitřního vzduchu	HEAT60	Tepelná ztráta, voda a rozmístění

Výběr je orientační. Konečná sestava se dimenzuje podle objektu a provozních podmínek.

Výkon při pracovním tlaku

Vybrané údaje z technických listů DACS; podmínky jsou součástí hodnoty.

Ventilátor / provedení	Průtok při 0 Pa	Průtok při 50 Pa[1]
HE740 / MagFan Mini, 50 Hz	17 471 m³/h	12 558 m³/h
MagFan1, 50 Hz	69 500 m³/h	56 400 m³/h
Big50, 50 Hz, 3 lopatky, 30°	48 700 m³/h	39 200 m³/h
Big50, 50 Hz, 5 lopatek, 33°	55 200 m³/h	49 200 m³/h

[1] U HE740 a Mini je v podkladu podtlak zapsán jako −50 Pa. Tabulka porovnává velikost tlakového rozdílu. Nejde o automaticky zaměnitelné jednotky.

Důležité rozdíly v podkladech

CoronaS a CoronaD

Web uvádí snížení potřeby vytápění až o 70 %, připojené produktové listy až o 50 %. Katalog proto nepoužívá jedno procento jako garantovaný přínos.

HEAT60 a AddAir

Karty přebírají technickou tabulku PDF: okolí 30 °C, vstup kapaliny 80 °C, průtok 50 l/min. Web HEAT60 uvádí okolí 32 °C a střední teplotu vody 85 °C; i text PDF se od tabulky liší. Pro výpočet je potřeba potvrzený teplotní spád.

HE740

List s otočnou klapkou má v jedné souhrnné položce zjevnou číselnou nesrovnalost. Použito je 17 471 m³/h z výkonové tabulky, shodné s webem a druhou variantou.

Výkon není příkon

U HE740 a Mini znamená 0,3 kW výkon na hřídeli. Tabulka při 0 Pa uvádí elektrický příkon 445 W. Energetické srovnání vyžaduje příkon ve skutečném pracovním bodě.

Produktové podklady

Kliknutím otevřete produktovou stránku nebo originální technický list.

01	**CoronaD**	Produktová stránka	Technický list PDF
02	**CoronaS**	Produktová stránka	Technický list PDF
03	**HE740**	Produktová stránka	Technický list PDF
04	**MagFan 57″**	Produktová stránka	Technický list PDF
05	**MagFan Big50**	Produktová stránka	Technický list PDF
06	**MagFan Mini**	Produktová stránka	Technický list PDF
07	**MagDoor**	Produktová stránka	Technický list PDF
08	**Solectrifier**	Produktová stránka	Technický list PDF
09	**ACS6 a ACSnet**	Produktová stránka	Technický list PDF
10	**Elektrické rozvaděče**	Produktová stránka	Technický list PDF
11	**PS1**	Produktová stránka	Technický list PDF
12	**AddAir**	Produktová stránka	Technický list PDF
13	**HEAT60**	Produktová stránka	Technický list PDF

Další zdroje a rozsah

dacs.dk - hlavní nabídka produktů; agricore.cz - prezentace a kontakty společnosti. U HE740 byly porovnány listy obou klapek. Obsah pokrývá všech 13 hlavních produktových položek anglické nabídky webu DACS ověřené 13. 10. 2026.

Proberme vaše zadání

AgriCore s.r.o. - technologické řešení podle potřeb provozu.

AgriCore s.r.o.

Patrik Andráš, MBA • jednatel
+420 606 060 739
andras@agricore.cz • office@agricore.cz
www.agricore.cz

Co připravit pro návrh a nabídku

- Druh a počet zvířat, délku turnusu a požadované teploty.
- Rozměry haly, výkresy, typ střechy a dostupné stavební otvory.
- Stávající ventilaci, řízení, elektrické napájení a zdroj tepla.
- Požadovaný rozsah dodávky, montáže, zprovoznění a servisu.

Výrobce: DACS A/S

Falkevej 18, DK-8766 Nr. Snede, Dánsko
+45 75 77 19 22 • mail@dacs.dk • www.dacs.dk

O tomto katalogu

České redakční shrnutí veřejných podkladů, stav k 13. 10. 2026. Fotografie a produktová vyobrazení pocházejí od DACS; logo AgriCore z webu společnosti. Katalog není oficiálním překladem výrobce, cenovou nabídkou ani montážním návodem. Rozhodují potvrzené parametry konkrétní sestavy a aktuální dokumentace dodavatele.